# Κορδόνια MC2 & Isolite

⚠ Μην αποστειρώνετε

## ELL ΟΔΗΓΙΕΣ ΧΡΗΣΗΣ.

Άλλες γλώσσες διαθέσιμες στο
https://dental.bienair.com/IFU

CE 0123 RX Only
REF 2100017-0002/2024-04

## Συσκευές (REF)

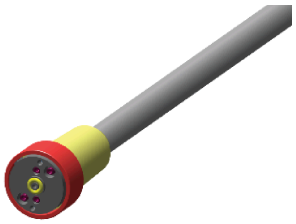

ΚΟΡΔΟΝΙ ISOLITE/MC2 GREY
REF 1600120-001

ΚΟΡΔΟΝΙ ISOLITE/MC2 COILED BLACK
REF 1600315-001

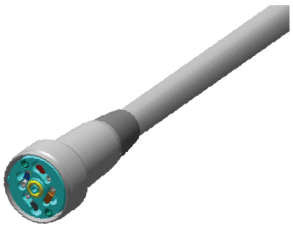

ΚΟΡΔΟΝΙ ISOLITE SWIVEL GREY
REF 1600298-001

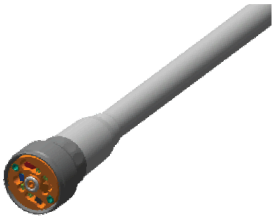

ΚΟΡΔΟΝΙ ISOLITE WATER ADJ GREY
REF 1600134-001

ΚΟΡΔΟΝΙ ISOLITE SWIVEL GREY
REF 1600132-001

## Προαιρετικά εξαρτήματα

10X

ΔΑΚΤΥΛΙΟΣ 2,5x1,5
REF 705.02.08-010

6X

Spraynet®, καθαριστικό υγρό για ψεκασμό 500 ml, συσκευασία 6 τεμαχίων
(ΚΟΥΤΙ 6 ΔΟΧΕΙΩΝ)
REF 1600036-006

# Πίνακας περιεχομένων


1. **Σύμβολα** . . . . . 4
   1.1 Περιγραφές συμβόλων . . . . . 4
2. **Ταυτότητα &Προβλεπόμενη χρήση** . . . . . 5
   2.1 Ταυτότητα . . . . . 5
   2.2 Προβλεπόμενη χρήση . . . . . 5
   2.3 Πληθυσμός-στόχος ασθενών . . . . . 5
   2.4 Προβλεπόμενος χρήστης . . . . . 5
   2.5 Περιβάλλον χρήσης . . . . . 5
   2.6 Προβλεπόμενες ιατρικέςπαθήσεις . . . . . 5
   2.7 Αντενδείξεις ασθενών και ανεπιθύμητες ενέργειες . . . . . 5
   2.8 Σε περίπτωση ατυχήματος . . . . . 5
3. **Ασφάλεια χρήστη και ασθενούς: Προειδοποιήσεις καιπροφυλάξεις κατά τη χρήση** . . . . . 6
4. **Περιγραφή** . . . . . 8
   4.1 Επισκόπηση . . . . . 8
   4.2 Συναρμολόγηση και προετοιμασία . . . . . 9
   4.3 Συναρμολόγηση . . . . . 11
   4.4 Τεχνικά δεδομένα . . . . . 13
   4.5 Ταξινόμηση . . . . . 13
   4.6 Επιδόσεις . . . . . 13
   4.7 Συνθήκες λειτουργίας . . . . . 13
5. **Συντήρηση και επισκευή** . . . . . 14
   5.1 Συντήρηση – Γενικές πληροφορίες . . . . . 14
   5.2 Πλύση . . . . . 14
   5.3 Απόπλυση . . . . . 14
   5.4 Στέγνωμα . . . . . 14
   5.5 Συσκευασία και αποθήκευση . . . . . 14
   5.6 Επισκευή . . . . . 15
6. **Μεταφορά και απόρριψη** . . . . . 15
   6.1 Μεταφορά . . . . . 15
   6.2 Απόρριψη . . . . . 15
7. **Γενικές πληροφορίες** . . . . . 16
   7.1 Όροι εγγύησης . . . . . 16
8. **Αριθμοί καταλόγου** . . . . . 17

# 1 Σύμβολα

## 1.1 Περιγραφές συμβόλων

| Σύμβολο | Περιγραφή | Σύμβολο | Περιγραφή |
|---|---|---|---|
| | Κατασκευαστής. | REF | Αριθμός καταλόγου. |
| CE 0123 | Σήμανση CE με τον αριθμό του κοινοποιημένου οργανισμού. | | Συμβουλευτείτε τις οδηγίες χρήσεις ή τις ηλεκτρονικές οδηγίες χρήσης. |
| | ΠΡΟΕΙΔΟΠΟΙΗΣΗ: κίνδυνος που μπορεί να οδηγήσει σε ελαφρύ ή μέτριο τραυματισμό ή ζημία στη συσκευή αν δεν τηρηθούν σωστά οι οδηγίες ασφαλείας. | MD | Ιατροτεχνολογικό προϊόν. |
| | ΕΠΙΣΗΜΑΝΣΗ: κίνδυνος που μπορεί να οδηγήσει σε ελαφρύ ή μέτριο τραυματισμό ή ζημία στη συσκευή αν δεν τηρηθούν σωστά οι οδηγίες ασφαλείας. | EC REP | Εξουσιοδοτημένος αντιπρόσωπος EC στην Ευρωπαϊκή Κοινότητα. |
| | Φοράτε προστατευτικά γάντια. | LOT | Κωδικός παρτίδας. |
| | Κωδικός μήτρας δεδομένων για πληροφορίες προϊόντος συμπεριλαμβανομένου του UDI (αποκλειστική ταυτοποίηση ιατροτεχνολογικού προϊόντος). | | Όριο θερμοκρασίας. |
| | Όριο υγρασίας. | | Όριο ατμοσφαιρικής πίεσης. |
| | Κρατήστε μακριά από βροχή. | | Γενικό σύμβολο για ανάκτηση/ ανακύκλωση. |
| Rx Only | Προειδοποίηση: σε συμφωνία με το ομοσπονδιακό δίκαιο (ΗΠΑ), η συσκευή αυτή διατίθεται προς πώληση μόνο κατόπιν σύστασης αναγνωρισμένου επαγγελματία. | | Ανακυκλώσιμα ηλεκτρικά και ηλεκτρονικά υλικά. |

# 2 Ταυτότητα & Προβλεπόμενη χρήση

## 2.1 Ταυτότητα

Ιατροτεχνολογικά προϊόντα κατασκευασμένα από Bien-Air Dental SA.

### Τύπος:

### ΚΟΡΔΟΝΙ ISOLITE/MC2 GREY

Γκρι κορδόνι με σταθερό σύνδεσμο.

### ΚΟΡΔΟΝΙ ISOLITE/MC2 COILED BLACK

Μαύρο σπειροειδές κορδόνι με σταθερό σύνδεσμο.

### ΚΟΡΔΟΝΙ ISOLITE/MC2 SWIVEL GREY

Γκρι κορδόνι με περιστρεφόμενο σύνδεσμο.

### ΚΟΡΔΟΝΙ ISOLITE WATER ADJ GREY

Γκρι κορδόνι με δακτύλιο για τη ρύθμιση της ροής του ψεκαζ νερού.

### ΚΟΡΔΟΝΙ ISOLITE SWIVEL GREY

Γκρι περιστρεφόμενο κορδόνι με περιστρεφόμενο σύνδεσμο.

Αυτό τα κορδόνια προορίζονται για χρήση με μοτέρ ISOLITE LK & ISOLITE LED (από αυτό το σημείο και εφεξής αναφερόμενα ως τύπος μοτέρ MC2).

### Περιγραφή:

Τα κορδόνια είναι βασικά εξαρτήματα που προορίζονται για τη σύνδεση των μοτέρ με τις κονσόλες/τον ηλεκτρικό πίνακα του μοτέρ μετάδοσης κίνησης.

## 2.2 Προβλεπόμενη χρήση

Προϊόν προοριζόμενο για χρήση στη γενική οδοντιατρική η οποία περιλαμβάνει επανορθωτική οδοντιατρική, προληπτκή οδοντιατρική και ορθοδοντικές θεραπείες.

## 2.3 Πληθυσμός-στόχος ασθενών

Ο πληθυσμός-στόχος ασθενών για τη συσκευή περιλαμβάνει οποιοδήποτε άτομο επισκέπτεται το ιατρείο οδοντιάτρου για να λάβει θεραπεία σύμφωνα με την προβλεπόμενη ιατρική πάθηση. Δεν υπάρχει περιορισμός όσον αφορά την ηλικία, τη φυλή ή το πολιτιστικό υπόβαθρο. Ο προβλεπόμενος χρήστης είναι υπεύθυνος για την επιλογή επαρκούς συσκευής για τον ασθενή σύμφωνα με τη συγκεκριμένη κλινική εφαρμογή.

## 2.4 Προβλεπόμενος χρήστης

Προϊόν προοριζόμενο μόνο για επαγγελματική χρήση. Χρήση από οδοντιάτρους και επαγγελματίες του τομέα της οδοντιατρικής.

## 2.5 Περιβάλλον χρήσης

Επαγγελματικό περιβάλλον χώρου παροχής υγειονομικής πείθαλψης.

## 2.6 Προβλεπόμενες ιατρικές παθήσεις

Γενική οδοντιατρική που περιλαμβάνει την επανορθωτική οδοντιατρική, την προληπτική οδοντιατρική, την ορθοδοντική και αφορά τη συντήρηση και αποκατάσταση της υγείας των δοντιών.

## 2.7 Αντενδείξεις ασθενών και ανεπιθύμητες ενέργειες

Δεν υπάρχουν συγκεκριμένες αντενδείξεις ή ανεπιθύμητες ενέργειες ή προειδοποίηση για τη συσκευή όταν γίνεται η προβλεπόμενη χρήση.

## 2.8 Σε περίπτωση ατυχήματος

Εάν συμβεί ατύχημα, η συσκευή δεν πρέπει να χρησιμοποιηθεί.

Εάν συμβεί σοβαρό περιστατικό σε σχέση με τη

συσκευή, αναφέρετέ το στην αρμόδια αρχή της χώρας, καθώς και στον κατασκευαστή διαμέσου του τοπικού διανομέα. Τηρείτε τους σχετικούς εθνικούς κανονισμούς για λεπτομερείς διαδικασίες.

⚠ ΠΡΟΕΙΔΟΠΟΙΗΣΗ
Οποιαδήποτε άλλη χρήση πέραν εκείνων για τις οποίες προορίζεται η συσκευή είναι αυθαίρετη και δυνητικά επικίνδυνη.

# 3 Ασφάλεια χρήστη και ασθενούς: Προειδοποιήσεις και προφυλάξεις κατά τη χρήση

ELL

Αυτό το ιατροτεχνολογικό προϊόν πρέπει να χρησιμοποιείται από επαγγελματίες σύμφωνα με τις ισχύουσες νομικές διατάξεις που αφορούν την εργασιακή ασφάλεια, τα μέτρα υγείας και πρόληψης ατυχημάτων, και αυτές τις οδηγίες χρήσης.

Σε συμφωνία με αυτές τις διατάξεις, ο χρήστης είναι υπεύθυνος να διασφαλίσει ότι χρησιμοποιεί μόνο συσκευές που βρίσκονται σε άριστη κατάσταση λειτουργίας.

## Ηλεκτρική ασφάλεια:

⚠ ΠΡΟΕΙΔΟΠΟΙΗΣΗ
Η ηλεκτρική ασφάλεια μπορεί να θεωρηθεί σύμφωνη με το πρότυπο IEC 60601-1 μόνο όταν η συσκευή χρησιμοποιείται σε συμβατές συσκευές Bien-Air Dental (drive motor και μοτέρ). Επιπλέον, πρέπει να χρησιμοποιείται μόνο τροφοδοτικό με 2 MOPP.

## Ηλεκτρομαγνητική συμβατότητα:

⚠ ΠΡΟΕΙΔΟΠΟΙΗΣΗ
- Η ηλεκτρομαγνητική συμβατότητα υφίσταται μόνο όταν η συσκευή χρησιμοποιείται σε συμβατές συσκευές (drive motor και μοτέρ).
- Καθώς η συμμόρφωση με το διεθνές πρότυπο IEC60601-1-2 δεν εγγυάται αντοχή στο 5G παγκοσμίως (εξαιτίας των διαφορετικών ζωνών συχνοτήτων που χρησιμοποιούνται σε τοπικό επίπεδο), αποφύγετε την παρουσία συσκευών εξοπλισμένων με ευρυζωνικά κυψελοειδή δίκτυα 5G στο κλινικό περιβάλλον ή βεβαιωθείτε ότι η λειτουργία του δικτύου αυτών των συσκευών είναι απενεργοποιημένη κατά την κλινική διαδικασία.

## Προς αποφυγή πιθανής έκρηξης, πρέπει να λαμβάνονται υπόψη οι ακόλουθες προειδοποιήσεις:

⚠ ΠΡΟΕΙΔΟΠΟΙΗΣΗ
Σύμφωνα με τα πρότυπα IEC 60601-1:2005 +A1 2012 / Παράρτημα G, ηλεκτρικές συσκευές (μοτέρ, πίνακες ελέγχου, ταχυσύνδεσμοι και εξαρτήματα) μπορούν να χρησιμοποιηθούν με ασφάλεια σε ιατρικό περιβάλλον στο οποίο χορηγούνται στον ασθενή δυνητικά εκρηκτικά ή εύφλεκτα μείγματα αναισθητικών ουσιών μόνο εάν:
- Η απόσταση μεταξύ του μοτέρ και του αναπνευστικού κυκλώματος υπερβαίνει τα 25 cm.
- Το μοτέρ δεν χρησιμοποιείται ταυτόχρονα με τη χορήγηση των αναισθητικών ουσιών στον ασθενή.

## Προς αποφυγή πιθανής μόλυνσης, πρέπει να λαμβάνονται υπόψη οι ακόλουθες προειδοποιήσεις:

⚠ ΠΡΟΕΙΔΟΠΟΙΗΣΗ
- Το ιατρικό προσωπικό που χρησιμοποιεί και πραγματοποιεί τη συντήρηση ιατροτεχνολογικών προϊόντων που έχουν μολυνθεί ή μπορεί να μολυνθούν πρέπει να συμμορφώνονται με τις παγκόσμιες προφυλάξεις, ειδικά με τη χρήση εξοπλισμού ατομικής προστασίας (γάντια, προστατευτικά γυαλιά,

κτλ.). Ο χειρισμός των μυτερών και αιχμηρών οργάνων πρέπει να γίνεται με μεγάλη φροντίδα.

## Προς αποφυγή υλικής ζημίας, πρέπει να λαμβάνονται υπόψη οι ακόλουθες προειδοποιήσεις:

⚠ ΠΡΟΣΟΧΗ

- Σε περίπτωση υπερβολικών δονήσεων, μη κανονικής θέρμανσης, ασυνήθιστου θορύβου ή άλλων ενδείξεων που υποδεικνύουν δυσλειτουργία της συσκευής, η εργασία πρέπει να διακοπεί αμέσως. Σε αυτή την περίπτωση, επικοινωνήστε με ένα κέντρο επισκευής εγκεκριμένο από τη Bien-Air Dental AE.
- Ποτέ μη συνδέετε όργανα σε μικρομότορ σε λειτουργία.
- Μην ψεκάζετε κανένα λιπαντικό ή διάλυμα καθαρισμού μέσα στο μοτέρ.
- Ποτέ μην ξεπλύνετε τη συσκευή για να την ψύξετε.
- Είναι απαραίτητο να χρησιμοποιείτε ξηρό, καθαρό συμπιεσμένο αέρα στην οδοντιατρική μονάδα προκειμένου να διασφαλίσετε τη μεγάλη διάρκεια ζωής της συσκευής. Διατηρήστε την ποιότητα του αέρα και του νερού μέσω τακτικής συντήρησης του συμπιεστή και των συστημάτων φιλτραρίσματος. Η χρήση αφιλτράριστου σκληρού νερού θα οδηγήσει σε πρόωρη έμφραξη των σωλήνων και των συνδέσμων.

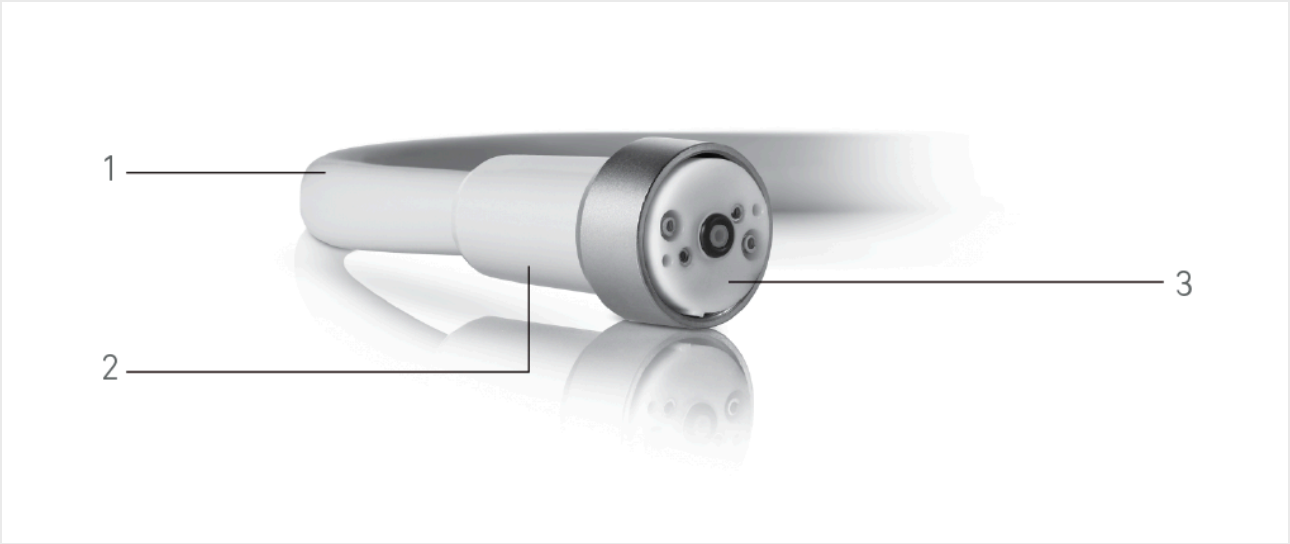


FIG. 1

# 4 Περιγραφή

## 4.1 Επισκόπηση

ΣΧ. 1

(1) Περίβλημα

(2) Ενισχυμένο τμήμα του περιβλήματος

(3) Σύνδεση μοτέρ

***Σημείωση*** *: Οι τεχνικές προδιαγραφές, οι απεικονίσεις και οι διαστάσεις που συμπεριλαμβάνονται σε αυτές τις οδηγίες είναι απλώς ενδεικτικές. Δεν μπορούν να θεμελιώσουν καμία αξίωση.*

Η πρωτότυπη γλώσσα αυτών των οδηγιών χρήσης είναι η αγγλική.

Για περαιτέρω πληροφορίες, επικοινωνήστε με την Bien-Air Dental AE στη διεύθυνση που αναγράφεται στο οπισθόφυλλο.

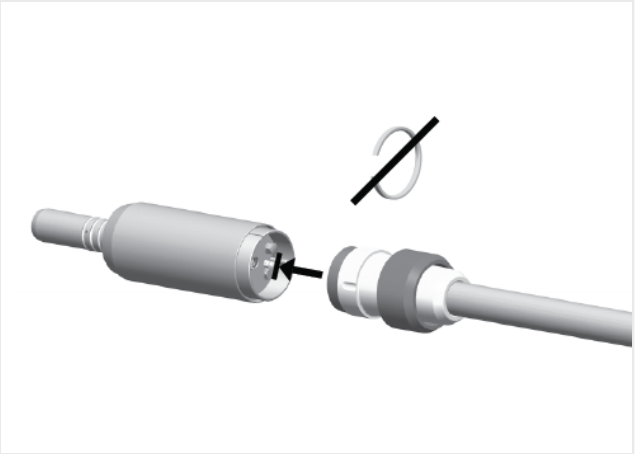

FIG. 2

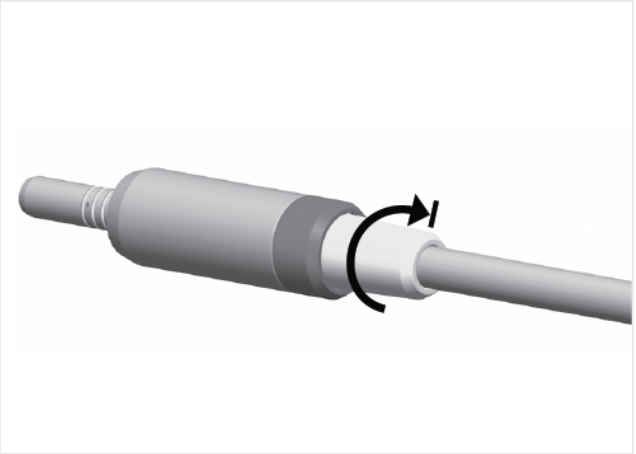

FIG. 3

## 4.2 Συναρμολόγηση και προετοιμασία

| Εικονόγραμμα σε χρήση | |
|---|---|
| Μετακινήστε προς την κατεύθυνση που υποδεικνύεται. | Μετακινήστε μέχρι το στοπ, στην κατεύθυνση που υποδεικνύεται. |

1. Ελέγξτε ότι το οπίσθιο μέρος του μοτέρ και του συνδέσμου του κορδονιού είναι καθαρό και στεγνό.
2. Συνδέστε (χωρίς το δακτύλιο διαχωρισμού) το μοτέρ στο κορδόνι του προϊόντος όπως φαίνεται στο ΣΧ. 2.
3. Γυρίστε το για να βρείτε την ακριβή θέση και πιέστε το μέσα στο μοτέρ.
4. Κρατώντας το μοτέρ, βιδώστε πλήρως το χιτώνιο του κορδονιού στην πίσω σύνδεση του μοτέρ (ΣΧ. 3).

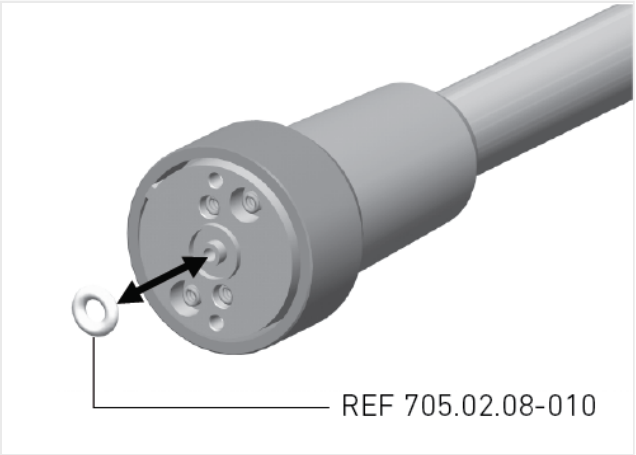


FIG. 4

ΕΛΛ

# Αλλ του δακτ στεγαν:

ΣΧ. 4

Συνδέσεις δακτυλίου στεγανοποίησης REF 705.02.08-010.

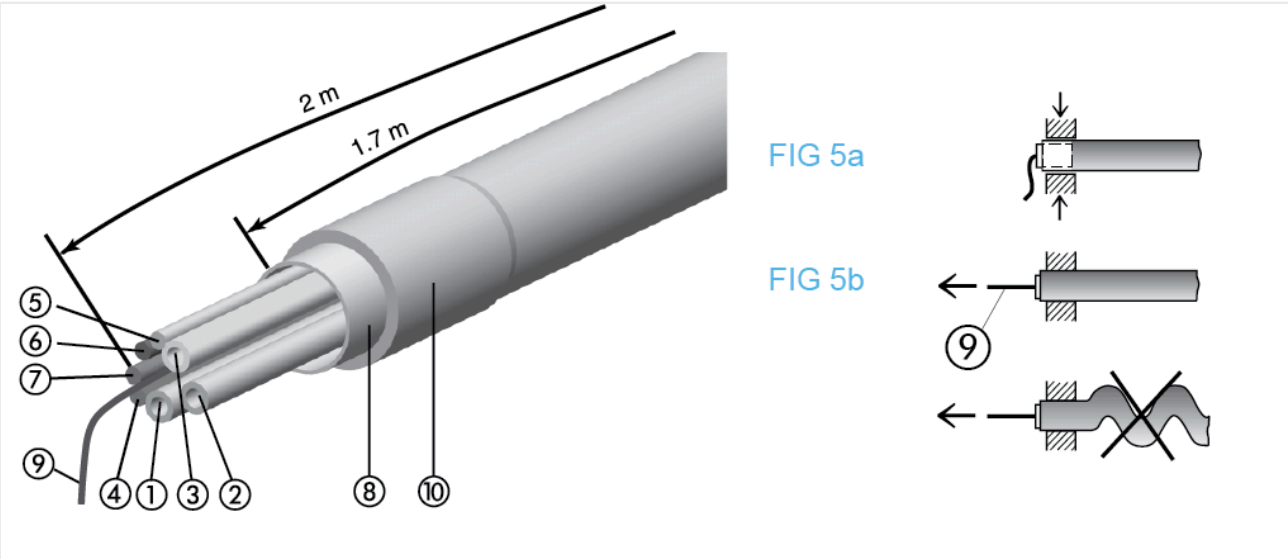


FIG. 5

## 4.3 Συναρμολόγηση

ΣΧ. 5

Διατηρήστε την αρχική ευθυγράμμιση των καλωδίων και των σωλήνων. Εισαγάγετε το κορδόνι στη στερέωση της οδοντικής μονάδας τοποθετώντας το ενισχυμένο τμήμα του κορδονιού (10) στη ζώνη τσακίσματος (ΣΧ. 5a).

Το καλώδιο ασφάλισης (9) πρέπει να στερεωθεί στο πλαίσιο της μονάδας ή της επιτραπέζιας συσκευής για να αποφευχθεί οποιαδήποτε έλξη στα καλώδια και τους σωλήνες (ΣΧ. 5b).
Ο εξωτερικός σωλήνας δεν πρέπει να τσαλακωθεί μετά την εγκατάσταση. Η μέγιστη αντίσταση στην έλξη είναι 60N.

## Περιγραφή ΣΧ. 5

1. Ø 1,5/2,5 mm ψεκασμός αέρα (μικρό λευκό) με "A" ή (μπλε)
2. Ø 1,5/2,5 mm ψεκασμός νερού (μικρό λευκό) με "W" ή (πράσινο)
3. Ø 1,5/2,5 mm ψύξη μοτέρ (μικρό λευκό) ή (διάφανο) Ø2,8/4,1 mm
4. (+) κόκκινο: μοτέρ
5. Μαύρο: μοτέρ
6. (+) καφέ: λαμπτήρας
7. (0V) μπλε: λαμπτήρας
8. Εφεδρικός δακτύλιος
9. Κορδόνι ασφάλισης
10. Μεταλλική ενίσχυση του περιβλήματος

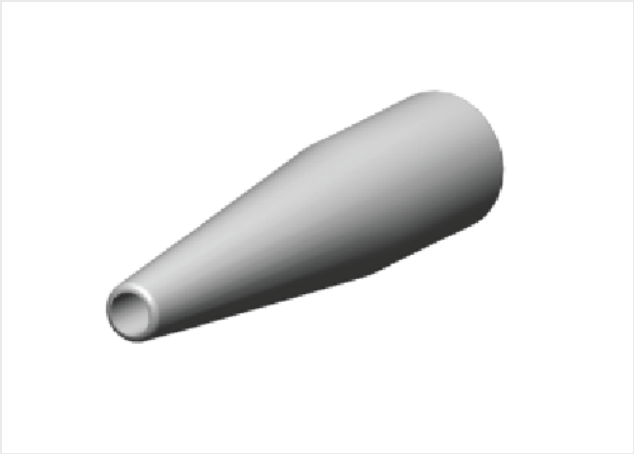

FIG. 6

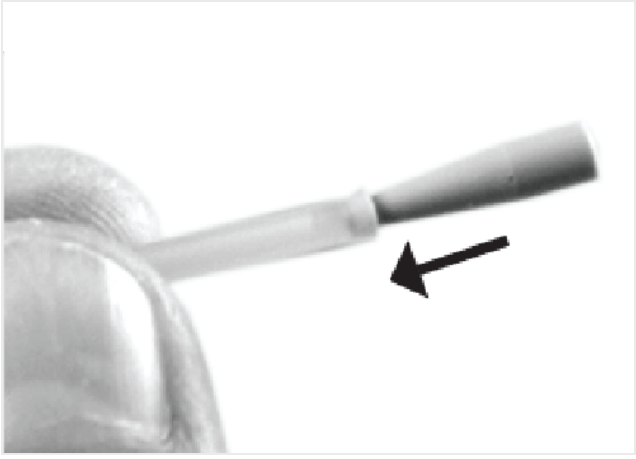

FIG. 7

1. Το κωνικό κομμάτι που παρέχεται μπορεί να είναι χρήσιμο για τη σύνδεση του σωλήνα ψύξης στο σωλήνα της μονάδας (ΣΧ. 6 & ΣΧ. 7).

ELL

## 4.4 Τεχνικά δεδομένα

⚠ ΠΡΟΣΟΧΗ
Αυτά τα κορδόνια δεν είναι κατάλληλα για πίεση μεγαλύτερη από 5 bar (500 kPa, 72 psi).

### Τυπικό μήκος

1,7 ή 2 m

### Ειδικό μήκος

3 m

***Σημείωση*** *: Δείτε τα τεχνικά δεδομένα του μικρομότορ MOT ISOLITE LED (REF 1600681-001) ή του μικρομότορ MOT ISOLITE LK (1600078-001) για περισσότερες πληροφορίες.*

## 4.5 Ταξινόμηση

Κατηγορία IIa σύμφωνα με τον ευρωπαϊκό κανονισμό (ΕΕ) 2017/745 για τα ιατροτεχνολογικά προϊόντα.

## 4.6 Επιδόσεις

Δεν υπάρχουν επιδόσεις που αφορούν μόνο το κορδόνι. Ανατρέξτε στο IFU του συμβατού μικρομότορ MOT ISOLITE LED (REF 1600681-001) ή του MOT ISOLITE LK (1600078-001).

## 4.7 Συνθήκες λειτουργίας

| Συνθήκες λειτουργίας | | |
|---|---|---|
| | Εύρος θερμοκρασίας: | +10°C — +35°C (+50°F — +95°F) |
| | Σχετικό εύρος υγρασίας: | 30% — 80% |
| | Εύρος πίεσης του αέρα: | 700 hPa — 1060 hPa |

# 5 Συντήρηση και επισκευή

## 5.1 Συντήρηση – Γενικές πληροφορίες

⚠ ΠΡΟΣΟΧΗ

- Μη αποστειρώσιμο.
- Ποτέ μην βυθίζετε το κορδόνι σε απολυμαντικά διαλύματα (οι σύνδεσμοι δεν πρέπει ποτέ να βυθίζονται εντελώς).
- Μην χρησιμοποιείτε συσκευή καθαρισμού υπερήχων.

ELL

## 5.2 Πλύση

Καθαρίστε με ένα καθαρό πανί εμποτισμένο είτε με νερό βρύσης, αποστειρωμένο απιονισμένο (απιονισμένο) νερό είτε με οποιοδήποτε κατάλληλο προϊόν για τη διάλυση πρωτεϊνών και υπολειμμάτων αίματος.

## 5.3 Απόπλυση

Αφαιρέστε τα υπολείμματα του προϊόντος με ένα καθαρό πανί εμποτισμένο είτε σε νερό βρύσης είτε σε αποστειρωμένο απιονισμένο (απιονισμένο) νερό.

## 5.4 Στέγνωμα

Ψεκάστε το εξωτερικό του κορδονιού με Spraynet® και στη συνέχεια αφαιρέστε την περίσσεια του με ένα μη υφαντό πανί. Μη χρησιμοποιείτε προϊόντα που περιέχουν ακετόνη, χλώριο ή λευκαντικό.

## 5.5 Συσκευασία και αποθήκευση

| Συνθήκες αποθήκευσης | | |
|---|---|---|
| | Εύρος θερμοκρασίας: | 0°C — +40°C (+32°F — +104°F) |
| | Σχετικό εύρος υγρασίας: | 10% — 80% |
| | Εύρος πίεσης του αέρα: | 650 hPa — 1060 hPa |
| | Κρατήστε μακριά από βροχή | |

Η συσκευή πρέπει να αποθηκεύεται σε ξηρό και απαλλαγμένο από σκόνη περιβάλλον.

⚠ ΠΡΟΣΟΧΗ

Αν το ιατροτεχνολογικό προϊόν έχει αποθηκευτεί στο ψυγείο, αφήστε το να πάρει θερμοκρασία δωματίου πριν το χρησιμοποιήσετε.

## 5.6 Επισκευή

Η Bien-Air Dental AE συνιστά ο χρήστης να αλλάζει το κορδόνι κάθε δύο χρόνια.

⚠ ΠΡΟΣΟΧΗ

Ποτέ μην αποσυναρμολογείτε τη συσκευή. Για οποιαδήποτε ερώτηση, επικοινωνήστε με τον τακτικό προμηθευτή σας ή με το κέντρο εξυπηρέτησης της Bien-Air Dental.

# 6 Μεταφορά και απόρριψη

## 6.1 Μεταφορά

| Συνθήκες μεταφοράς | | |
|---|---|---|
| | Εύρος θερμοκρασίας: | -20°C — +50°C (-4°F — +122°F) |
| | Σχετικό εύρος υγρασίας: | 5% — 80% |
| | Εύρος πίεσης του αέρα: | 650 hPa — 1060 hPa |
| | Κρατήστε μακριά από βροχή | |

## 6.2 Απόρριψη

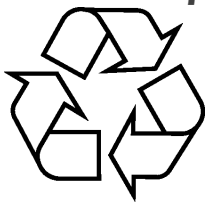

Η απόρριψη αυτής της συσκευής πρέπει να πραγματοποιείται σε συμφωνία με την ισχύουσα νομοθεσία.

Η συσκευή αυτή πρέπει να ανακυκλώνεται. Ο ηλεκτρικός και ηλεκτρονικός εξοπλισμός ενδέχεται να περιέχει επικίνδυνες ουσίες που θέτουν σε κίνδυνο την υγεία και το περιβάλλον. Ο χρήστης πρέπει να επιστρέφει στη συσκευή στον έμπορό της ή να έρχεται σε άμεση επαφή με ένα εγκεκριμένο φορέα για τη διαχείριση και την επεξεργασία αποβλήτων αυτού του τύπου εξοπλισμού (Ευρωπαϊκή οδηγία 2012/19/ΕΕ).

# 7 Γενικές πληροφορίες

## 7.1 Όροι εγγύησης

Η Bien-Air Dental SA χορηγεί στον χειριστή εγγύηση που καλύπτει όλες τις δυσλειτουργίες, υλικές ανωμαλίες ή κατασκευαστικά ελαττώματα.

Η περίοδος της εγγύησης είναι:

- 12 μήνες από την ημερομηνία έκδοσης της απόδειξης.

Σε περίπτωση αιτιολογημένου αιτήματος, η Bien-Air Dental ή ο εξουσιοδοτημένος αντιπρόσωπός της θα εκπληρώσει τις υποχρεώσεις της εταιρείας βάσει αυτής της εγγύησης επισκευάζοντας ή αντικαθιστώντας το προϊόν δωρεάν.

Οποιοδήποτε άλλος ισχυρισμός οποιουδήποτε είδους, ειδικά ισχυρισμοί για ζημία ή τραυματισμό και τις συνέπειές τους που είναι αποτέλεσμα:

- Υπερβολικής φθοράς
- Ασυνήθιστη και ακατάλληλη χρήση
- Μη τήρησης των οδηγιών επισκευής, συναρμολόγησης ή συντήρησης
- Ζημία που προκλήθηκε από ασυνήθιστες χημικές, ηλεκτρικές ή ηλεκτρολυτικές επιδράσεις
- Ελαττωματικά δίκτυα αέρα, ύδρευσης ή ηλεκτρικά

Εξαιρούνται.

⚠ ΠΡΟΣΟΧΗ

Η εγγύηση καθίσταται άκυρη αν η ζημία και οι συνέπειές της είναι αποτέλεσμα μη ορθής επισκευής ή τροποποίησης από τρίτα μέρη μη εξουσιοδοτημένα από τη Bien-Air Dental AE. Τα αιτήματα εγγύησης θα ληφθούν υπόψη μόνο εάν το προϊόν συνοδεύεται από αντίγραφο της απόδειξης ή του δελτίου παράδοσης. Οι παρακάτω πληροφορίες πρέπει να αναφέρονται ευκρινώς: ημερομηνία αγοράς, αριθμός αναφοράς του προϊόντος και σειριακός αριθμός.

ELL

# 8 Αριθμοί καταλόγου

| REF | Ετικέτα |
|---|---|
| 1600120-001 | ΚΟΡΔΟΝΙ ISOLITE/MC2 GREY |
| 1600315-001 | ΚΟΡΔΟΝΙ ISOLITE/MC2 COILED BLACK |
| 1600298-001 | ΚΟΡΔΟΝΙ ISOLITE/MC2 SWIVEL GREY |
| 1600134-001 | ΚΟΡΔΟΝΙ ISOLITE WATER ADJ GREY |
| 1600132-001 | ΚΟΡΔΟΝΙ ISOLITE SWIVEL GREY |
| 705.02.08-010 | ΔΑΚΤΥΛΙΟΣ 2,5x1,5 |
| 1600036-006 | Spraynet®, καθαριστικό υγρό για ψεκασμό 500 ml, συσκευασία 6 τεμαχίων |

Bien-Air Dental SA
Länggasse 60 Case postale 2500 Bienne 6 Switzerland
Tel. +41 (0)32 344 64 64 Fax +41 (0)32 344 64 91
dental@bienair.com

Other addresses available at
www.bienair.com

EC REP Bien-Air Europe Sàrl
19-21 rue du 8 mai 1945
94110 Arcueil
France



Κορδόνια MC2 & Isolite • © Bien-Air Dental SA